XLR

XLR

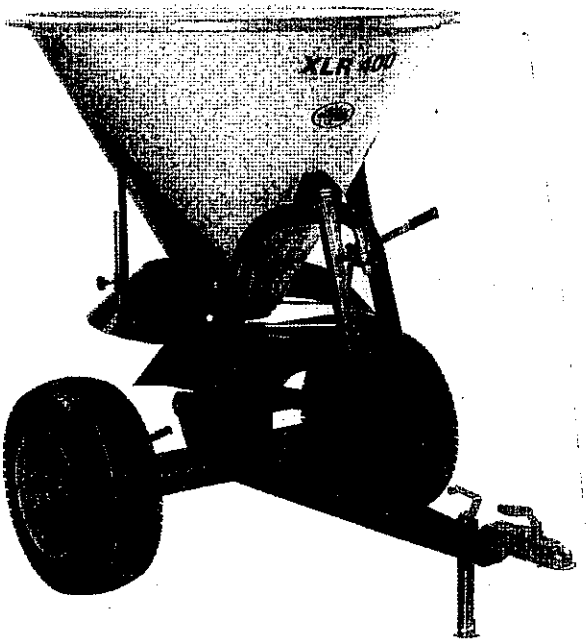

RESERVDELSBOK

Återförsäljare:

Generalagent:
Närlant
Filarevägen 8, 703 75 Örebro
Tel: 019 – 603 60 60, Fax: 019 – 31 20 96
Webbadress: www.narlant.se
E-post: info@narlant.se

Rätten till ändringar utan föregående meddelande förbehålles.

RICAMBI - SPARE PARTS - PIÈCES DÉTACHÉES - ERSATZTEILE

MOD. - XLR250 - XLR300 - XLR400 - XLR500

XLR 250
XLR 300
XLR 400
XLR 500

✻ Su richiesta • On request • Sur demande • Auf Anfrage

Nell'ordine indicare: modello, numero di matricola, numero di posizione dei ricambi
To oder please indicate: model, serial-no, spare parts position
En cas de commande préciser: type d'appareil, immatriculation, no. de position des pièces
Bei Bestellungen folgendes angeben: Typ, Fabrikations-Nr, Positions-Nr

Agrex S.p.A.
Via Balla, 55/57 • Villafranca Padovana
35010 - Padova - Italia
Tel. +39 049 96 75 684 • **Fax.** +39 049 90 79 035
Web Site: www.agrex.com • **E-mail:** farmequip@agrex.com

RICAMBI - SPARE PARTS - PIECES DETACHEES - ERSATZTEILE

MOD.: XLR250 - XLR300 - XLR400 - XLR500

Ref.	Codice/Code	Descrizione	Description	Description	Beschreibung
1	XAR18	Telaio	Frame	Châssis	Rahmen Des Gezogenen
2	PA251017	Tirante Di Regolazione	Flow Adjustment Bar	Tige Réglage Epandage	Einstellstange F. Streum.
3	PA251032	Composto Agitatore	Agitator	Agitateur	Aufruehrer
4	XA251600	Composto Tubo Interno Tramoggia	Hopper Reinforcement Bar	Barre De Renfort Trémie	Verstaerkerungsrohr
5	XAR1000	Gruppo Trasmissione L-25a R.1:2.78	Gear Box L-25a R.1:2.78	Groupe de Transmission R.1:2.78	Uebertragungsgruppe L-25a R.1:2.78
6	XA251001	Carter Protezione	Guard	Protection	Schutzgehaeuse
7	XA251007	Asta Regolazione Spaglio Dx-Sx	Selector Rod Rh-Lh	Tige De Sélection Dx-Gx	Einstellstange Rechts/Links
8	XA251008	Supporto Laterale Dx	Side Support Rh	Support Latéral Droit	Rechte Seitenstuetze
9	XA251009	Supporto Laterale Sx	Side Support Lh	Support Latéral Gauche	Linke Seitenstuetze
10	XA251010	Leva Apertura Concime	Adjustment Lever	Levier De Réglage	Oeffnungshebel
11	XA251014	Piolino Di Regolazione	Adjustment Pin	Echelon De Réglage	Einstellsprosse
12	PA251014	Piolino Di Collegamento	Connection Pin	Echelon De Raccord	Verbindungssprosse
13	PA251018	Disco Inox Dosatura 2 Fori	Stainless Steel Dosing Disc	Disque De Dosage En Acier Inox	Doslerscheibe Mit 2 Loechern
14	PA251016	Bussola Guida Agitatore	Agitator Bush Guide	Douille Conduite Agitat.	Fuhrungsbuchse Aufruehrer
15	PA251019	Disco Inox Regolazione 3 Fori	Stainless Steel Adjustment Disc	Disque Réglage Epandage	Doslerscheibe Mit 3 Loechern
16	PA251021	Rondella Tenuta Disco	Lock Washer	Rondelle	Rundscheibe
17	PA251024	Quadro Di Fissaggio	Fixing Block	Plaque De Fixage	Fixierplaettchen
18	PA251025	Indicatore Di Distribuzione	Indicator	Indicateur De Distribution	Anzeiger
19	54490616	Vite T-Alette 6x16 Zn Din 316	Wing Screw 6x16 Din 316	Vis A Oreilles 6x16 Zn Din 316	Fluegelschraube 6x16 Zn Din 316
20	PA251026	Molla A Compressione	Compression-Spring	Ressort De Compression	Druckfeder
21	PA251027	Dischetto Bachelite	Bakelite Washer	Disque En Bakélite	Bakelitscheibe
22	PV251004	Rondella Fissaggio Tramoggia	Washer For Hopper Fixing	Rondelle Fixage Cuve	Trichterbefest. Scheibe
23	XL251002	Fondo Inox Tramoggia Xl	Stainless Steel Bottom Xl	Acier Trémie Xl	Rostfreier Boden Xl
24	XL251004	Dado Ma 6x11 Te.17	Nut Ma 6x11 Te.17	Ecrou Ma 6x11 Te.17	Mutter Ma 6x11 Te.17
25	XL251003	Vite Ma 6x11 Te.17	Screw Ma 6x11 Te.17	Vis Ma 6x11 Te.17	Schraube Ma 6x11 Te.17
26	80100250	Spina A R D.2 L.50	Cotter Pin A R D.2 L.50	Goupille A R D.2 L.50	Splint A R D.2 L.50
27	XA251044	Comp.Spina Elastica.D.8 L.40	Pin D.8 L.40	Goupille D.8 L.40	Stift D.8 L.40
28	IMGO0820	Impugnatura Gomma 8x20	Rubber Handle 8x20	Poignée En Caoutchouc	Gummigrif 8x20
29	PA251010	Comp.Disco Spargitore	Spreading Disc	Disque D'épandage	Streuscheibe
30	XAR01	Telaio Trasporto	Axle Frame	Châssis De L'axe	Rahmen
31	XAR02	Mozzo Ruote	Wheel-Hub	Moyeu De Roues	Radnabe
32	XAR03	Perno Attacco Ruota Libera	Free Wheel Coupling Flange	Bride D'attelage De La Roue Libre	Freilaufansatz Flansch
33	XAR04	Distanziale X Mozzo Ruote	Wheel-Hub Spacer	Entretoise Du Moyeur	Distanzstueck Fuer Radnabe
34	XAR05	Perno Attacco Ruota Traino	Driving Wheel Coupling Flange	Bride Attelage Roue Trainante	Schleppenrad Flansch
35	XAR06	Timone	Drawbar	Barre De Traction	Deichsel
36	XAR07	Bussola Fissa Scanalata	~~Bushing~~ Mo yrtre	Douille	Buchse
37	XAR08	Albero Disinnesto Esterno	Outer Knock-Off Shaft	Arbre Débrayage Extérieur	Aussere Auskupplungswelle
38	XAR08A	Albero Disinnesto Interno	Inner Knock-Off Shaft	Arbre Débrayage Intérieur	Innere Auskupplunswelle
39	XAR09	Eccentrico Per Disinnesto	Cam	Came	Nocken
40	XAR10A	Guida Disinnesto	Plate	Plaque	Platte
41	XAR11	Tirante Di Regolazione Superiore	Adjustment Rod	Tige De Réglage	Spannstange
42	XAR12	Tirante Di Regolazione	Adjustment Rod	Tige De Réglage	Spannstange
43	XAR13	Mozzo Guida Albero	Hub	Moyeu	Nabe
44	XAR14	Perno Bloccaggio Zincato Kg 0,130	Pin	Goujon	Sperrbolzen
45	XAR1501	Perno Bloccaggio Tiranti	Pin	Goujon	Sperrbolzen
46	XAR1604	Maniglia X Piede Appoggio	Fixing Part	Elément De Fixage	Einspannvorrichtung
47	XAR16	Piedino Appoggio Zincato Kg 1,5	Stand	Support	Stuetze
48	XAR17	Albero Comando Disco	Disc Shaft	Arbre Du Disque	Nabewelle
49	69062RS0 X)	Cuscinetto A Sfere 30x47x9 6906-2rs	Ball Bearing 30x47x9 6906-2rs	Roulement À Billes 30x47x9 6906-2rs	Kugellager 30x47x9 6906-2rs
50	XAR20	Leva X Disinnesto	Knock-Off Lever	Levier De Débrayage	Ausrueckhebel
51	XAR21	Gancio	Clevis Hitch	Crochet D'attelage	Schleppeinrichtung
52	60052RS0	Cuscinetto Sfere 6005-2rs	Ball Bearing 6005-2rs	Roulement 6005-2rs	Kugellager 6005-2rs
53	SM254707	Paraolio 25x47x7	Oil Seal 25x47x7	Pare-Huile 25x47x7	Oelabdichtung 25x47x7
54	74353000	Anello Seeger E D.30	Snap Ring E D 30	Anneau Seeger E D 30	Seegerring E D 30
55	74374700	Anello Seeger Ø=47	Circlip Ø=47	Anneau Seeger Ø=47	Ring Seeger Ø=47
56	68731050	Spina Elastica D.10x50	Pin D.10x50	Goupille D.10x50	Spannstift D.10x50
>>>		>>>	>>>	>>>	>>>

Nell'ordine indicare: modello, numero di matricola, numero di posizione dei ricambi
To oder please indicate: model, serial-no, spare parts position
En cas de commande préciser: type d'appareil, immatriculation, no. de position des pièces
Bei Bestellungen folgendes angeben: Typ, Fabrikations-Nr, Positions-Nr

Agrex S.p.A.
Via Balla, 55/57 • Villafranca Padovana
35010 - Padova - Italia
Tel. +39 049 96 75 684 • **Fax.** +39 049 90 79 035
Web Site: www.agrex.com • **E-mail:** farmequip@agrex.com

2

X) Skall vara 61906-2RS

RICAMBI - SPARE PARTS - PIECES DETACHEES - ERSATZTEILE

MOD.: XLR250 - XLR300 - XLR400 - XLR500

Ref.	Codice/Code	Descrizione	Description	Description	Beschreibung
57	80100480	Spina A R D.4 L.80	Split Pin D.4 L.80	Goupille D.4 L.80	Splint D.4 L.80
58	66040430	Chiavetta 8x7x30	Key 8x7x30	Clavette 8x7x30	Keil 8x7x30
59	66040440	Chiavetta 8x7x40	Key 8x7x40	Clavette 8x7x40	Keil 8x7x40
60	30070001	Molla A Compressione Inox Din 17224	Spring Din 17224	Ressort De Compression Din 17224	Druckfeder Din 17224
61	30160001	Ruota 167/70 R 13 30 Km/H	Wheel 167/70 R 13 30 Km/H	Roue 167/70 R 13 30 Km/H	Rad 167/70 R 13 30 Km/H
62	BOCC2525	Boccola Aut. 25x28x25	Bushing 25x28x25	Douille 25x28x25	Buchse 25x28x25
63	30210001	Spina A Scatto D.5	Pin D.5	Goupille D.5	Stift D.5
64	PA251023	Paletta	Vane	Palette	Schaufel
65	XL251001A	Tramoggia D.955 H.662	250 Plastic Hopper D.955 H.662	Trémie En Plastique D.955 H.662	Trichter Aus Plastik D.955 H.662
65	XL301001A	Tramoggia D.1035 H.733	300 Plastic Hopper D.1035 H.733	Trémie En Plastique D.1035 H.733	Trichter Aus Plastik D.1035 H.733
65	XL401001A	Tramoggia D.1100 H.789	400 Plastic Hopper D.1100 H.789	Trémie En Plastique D.1100 H.789	Trichter Aus Plastik D.1100 H.789
65	XL501001A	Tramoggia D.1150 H.833	500 Plastic Hopper D.1150 H.833	Trémie En Plastique D.1150 H.833	Trichter Aus Plastik D.1150 H.833
66	74353200	Anello Seeger E D.32	Snap Ring E D.32 Din 471	Anneau E D.32 Din 471	Seegerring E D.32 Din 471
67	57321025	Vite T-Tonda 10x25 Zn Din 603	Cuphead Screw 10x25 Zn Din 603	Vis Tt 10x25 Zn Din 603	Schraube 10x25 Zn Din 603
68	52370845	Vite Tepf 8.8 Zn M8x45 Din 931	Bolt 8.8 Zn M8x45 Din 931	Vis Te 8.8 Zn M8x45 Din 931	Schraube 8.8 Zn M8x45 Din 931
69	747308ZN	Dado Autobloccante Alto Zn M8	Galvanized Self-Locking High Nut M8	Ecrou De Sûreté Haut Zingué M8	Verzinkte Selbstsperrende
70	52390816	Vite Teif 8.8 Zn M8x16 Din 933	Galvanized Screw M8x16	Vis 8.8 Zn M8x16 Din 933	Schraube 8.8 Zn M8x16 Din 933
71	558708ZN	Dado Es. Alto Pg Zn M8 Uni 5587	Galvanized Hexagon High Nut M8	Ecrou Pg Zn M8 Uni 5587	Sechskantmutter Pg Zn M8 Uni 5587
72	52390820	Vite Teif 8.8 Zn M8x20 Din 933	Galvanized Screw M8x20	Vis Zingué M8x20	Schraube Teif 8.8 Zn M8x20 Din 933
73	659208ZN	Rondella Piana Zn M8 Din 125/A	Galvanized Plain Washer M8	Rondelle Plate Zingué M8	Flachscheibe Zn M8 Din 125/A
74	558710ZN	Dado Es. Alto Pg Zn M10 Uni 5587	Hex Nut Pg Zn M10 Uni 5587	Ecrou Pg Zn M10 Uni 5587	Sechskantmutter Pg Zn M10 Uni 5587
75	679810ZN	Rondella D.E.V. Zn M10 Din 6798	Galvanized Washer M10	Rondelle Zingué M10 6798	Scheibe M10
76	659210ZN	Rondella Piana Zn M10 Din 125/A	Galvanized Plain Washer M10	Rondelle Plate Zingué M10	Flachscheibe M10 Din 125/A
77	50371065	Vite Tepf 4.8 Zn M10x65 Din 931	Cap Screw 4.8 Zn M10x65 Din 931	Vis 4.8 Zn M10x65 Din 931	Schraube 4.8 Zn M10x65 Din 931
78	747310ZN	Dado Autobl. Alto Zn M10 Din 982	Galvanized Selflocking High Nut M10	Ecrou Autobloquant M10 Din 982	Selbstsichernde Mutter Zn M10
79	558812ZN	Dado Es. Medio Pg Zn M12	Galvanized Hexagon Medium Nut M12	Ecrou Hexag. Moyen Pg M12	Sechseck Mutter M2
80	57400615	Vite Te F/Rond. M6x16 Zn	Galvanized Round Screw M6x16	Boulon Zingué M6x16	Schraube M6x15 Zn
81	559006ZN	Dado Es. C/Ron. Zig. M6-Zn	Galvanized Hexagon Nut M6	Ecrou Hexagonal Zingué M6	Sechseck. Mutter M6
82	57400620	Vite Te F/Rond. M6x20 Zn	Galvanized Screw M6x20	Vis/Rondelle Zingué M6x20	Schraube Teif M6x20
83	52391020	Vite Teif 8.8 Zn M10x20	Galvanized Screw M10x20	Vis Zingué	Schraube Teif 8.8 Zn M10x20
84	52391025	Vite Teif 8.8 Zn M10x25 Din 933	Galvanized Screw M10x25	Vis 8.8 Zn M10x25 Din 933	Schraube 8.8 Zn M10x25 Din 933
85	52371013	Vite Tepf 8.8 Zn M10x130	Screw 8.8 Zn M10x130	Vis 8.8 Zn M10x130	Schraube 8.8 Zn M10x130
86	52371070	Vite Tepf 8.8 Zn M10x70	Screw 8.8 Zn M10x70	Vis 8.8 Zn M10x70	Schraube 8.8 Zn M10x70
87	559010ZN	Dado Es.C/Ron. Zig. M10-Zn	Galvanized Hexagon Nut Nut M12	Ecrou Hexagonal C/Ron Zingué M12	Sechskantmutter M10-Zn
88	52391640	Vite Teif 8.8 Zn M16x40	Screw 8.8 Zn M16x40	Vis 8.8 Zn M16x40	Schraube 8.8 Zn M16x40
89	659216ZN	Rondella Piana Zn M16	Galvanized Plain Washer M16	Rondelle Plate Zingué M16	Scheibe Zn M16
90	20931228	Molla A Tazza D.12,2/28x1,5	Spring D.12,2x28 Sp.1,5	Ressort D.12,2x28 Sp.1,5	Tellerfeder D.12,2x28 Sp.1,5
91	679816ZN	Rondella D.E.V. Zn M16	Galvanized Washer M16	Rondelle Zingué M16	Scheibe D.E.V. Zn M16
92	747416ZN	Dado Autobl. Basso Zn M16	Nut M16	Ecrou M16	Selbstsperrende Mutter M16
93	XA381001	Sostegno Protezione Superiore	Upper Safety-Device Support	Soutien Protection Supérieure	Obere Schutzvorrichtung
94	XA361001	Comp.Protezione Superiore	Upper Safety-Device	Protection Supérieure	Obere Schutzvorrichtung
95	10330001	Testina Aggancio Traino	Trailer Hitch Coupling	Boite D'attache A Boule	Zugkupplung
96	59290808	Vite Stei 12.9 P.Coppa M8x8	Dowel M8x8	Vis Sans Tête	Gewindestift M8x8
97	XAR26	Puntone Rinforzo	Reinforcement Rafter	Etresillon	Druckpfosten
98	XL251000	Tramoggia 250 Con Fondo Inox	250 Hopper C/W Bottom	Trémie 250 + Fond Acier	250 Trichter Mit Rostfreiem Boden
98	XL301000	Tramoggia 300 Con Fondo Inox	300 Hopper C/W Bottom	Trémie 300 + Fond Acier	300 Trichter Mit Rostfreiem Boden
98	XL401000	Tramoggia 400 Con Fondo Inox	400 Hopper C/W Bottom	Trémie 400 + Fond Acier	400 Trichter Mit Rostfreiem Boden
98	XL501000	Tramoggia 500 Con Fondo Inox	500 Hopper C/W Bottom	Trémie 500 + Fond Acier	500 Trichter Mit Rostfreiem Boden
99	659212ZN	Rondella Piana Zn M12	Galvanized Plain Washer M12	Rondelle Plate M12	Flachscheibe ZN M12
•	•	•	•	•	•

Nell'ordine indicare: modello, numero di matricola, numero di posizione dei ricambi
To oder please indicate: model, serial-no, spare parts position
En cas de commande préciser: type d'appareil, immatriculation, no. de position des pièces
Bei Bestellungen folgendes angeben: Typ, Fabrikations-Nr, Positions-Nr

Agrex S.p.A.
Via Balla, 55/57 • Villafranca Padovana
35010 - Padova - Italia
Tel. +39 049 96 75 684 • **Fax.** +39 049 90 79 035
Web Site: www.agrex.com • **E-mail:** farmequip@agrex.com

3

XA 150
XA 250
XA 300
XA 400
XA 500

XL 250
XL 300
XL 400
XL 500

KIT AGITATORE ARTICOLATO
JOINTED MIXER KIT
KIT AGITATEUR ARTICULÉ
SATZ FÜR GELENKARTIGES RÜHRWERK

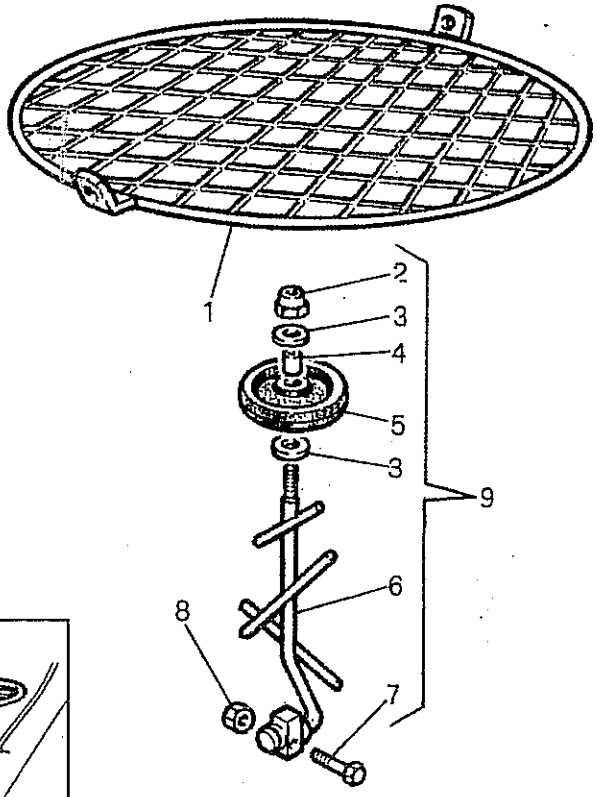

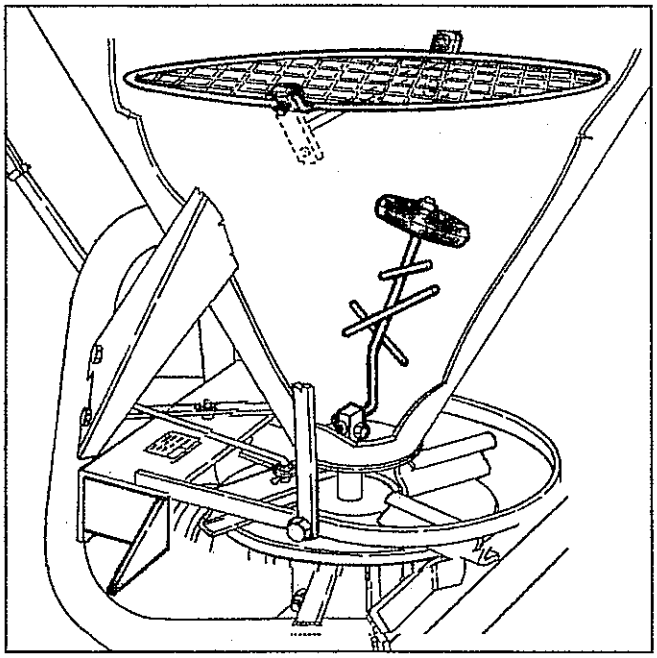

Nell'ordine indicare: modello, numero di matricola, numero di posizione dei ricambi
To oder please indicate: model, serial-no, spare parts position
En cas de commande préciser: type d'appareil, immatriculation, no. de position des pièces
Bei Bestellungen folgendes angeben: Typ, Fabrikations-Nr, Positions-Nr

Agrex S.p.A.
Via Balla, 55/57 • Villafranca Padovana
35010 - Padova - Italia
Tel. +39 049 96 75 684 • **Fax.** +39 049 90 79 035
Web Site: www.agrex.com • **E-mail:** farmequip@agrex.com

RICAMBI - SPARE PARTS - PIECES DETACHEES - ERSATZTEILE

ACCESSORI - ACCESSORIES - ZUBEHÖR

Ref.	Codice/Code	Descrizione	Description	Description	Beschreibung
1	PAR3005	Deflettore Carter Sx	Support Bracket Lh	Support Gauche	Linker Tragwinkel
2	PAR3004	Deflettore Carter Dx	Support Bracket Rh	Support Droit	Rechter Tragwinkel
3	52390820	Vite Teif 8.8 ZN M8x20 Din 933	Galvanized Screw M8x20	Vis Zingué M8x20	Schraube Teif 8.8 ZN M8x20 Din 933
4	659208ZN	Rondella Piana ZN M8 Din 125/A	Galvanized Plain Washer M8	Rondelle Plate Zingué M8	Flachscheibe ZN M8 Din 125/A
5	558808ZN	Dado Esagonale Medio Pg ZN M8	Galvanized Hexagon Medium Nut M8	Ecrou Hexagonal Moyen M8	Seckskantmutter Mittel Pg ZN Mb
9	VB408150	Volantino 4 Lobi M8x20	Knob M8x20	Volant 4 Ecrous M8x20	Vierpaletten-Handrad M8x20
10	52390816	Vite Teif 8.8 ZN M8x16 Din 933	Galvanized Screw M8x16	Vis 8.8 ZN M8x16 Din 933	Schraube 8.8 ZN M8x16 Din 933
11	52390830	Vite Teif 8.8 ZN M8x30	Galvanized Screw M8x30	Vis 8.8 ZN M8x30	Schraube 8.8 ZN M8x30
12	559006ZN	Dado Es. C/Ron. Zig. M6-ZN	Galvanized Hexagon Nut M6	Ecrou Hexagonal Zingué M6	Sechseck. Mutter M6
13	67980800	Rondella D.E.V. M8	Washer D.E.V. M8	Rondelle Dev 8	Scheibe D.E.V. M8

•

Nell'ordine indicare: modello, numero di matricola, numero di posizione dei ricambi
To oder please indicate: model, serial-no, spare parts position
En cas de commande préciser: type d'appareil, immatriculation, no. de position des pièces
Bei Bestellungen folgendes angeben: Typ, Fabrikations-Nr, Positions-Nr

Agrex S.p.A.
Via Balla, 55/57 • Villafranca Padovana
35010 - Padova - Italia
Tel. +39 049 96 75 684 • **Fax.** +39 049 90 79 035
Web Site: www.agrex.com • **E-mail:** farmequip@agrex.com

RICAMBI - SPARE PARTS - PIECES DÉTACHÉES - ERSATZTEILE

ACCESSORI - ACCESSORIES - ZUBEHÖR

XA 150	**DEFLETTORE**
XA 250	**DEFLECTOR**
XA 300	**DÉFLECTEUR**
XA 400	**DEFLEKTOR**
XA 500	

XL 250
XL 300
XL 400
XL 500

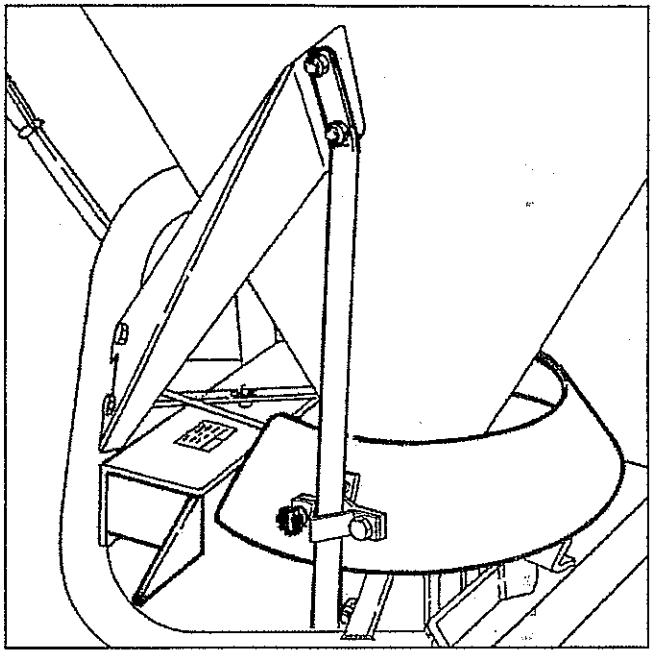

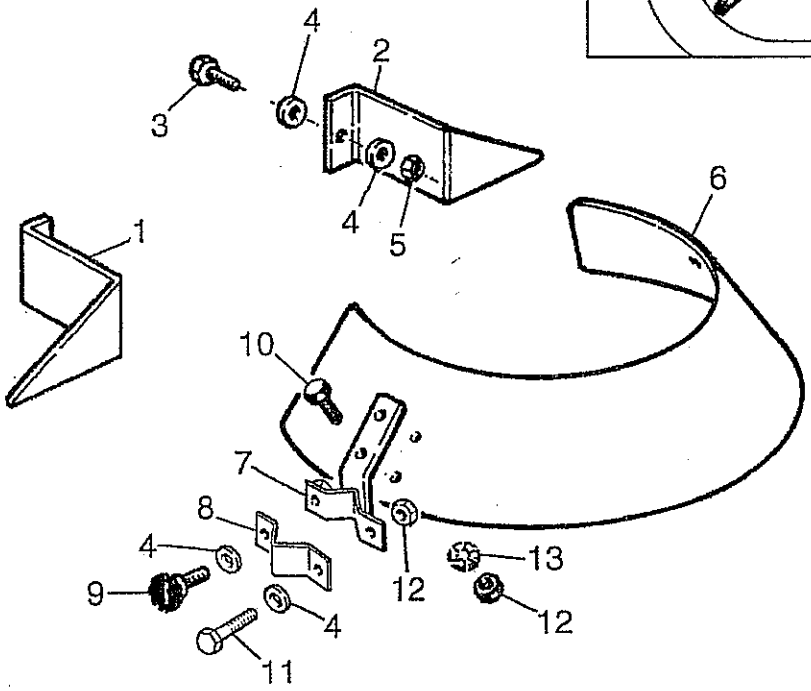

Nell'ordine indicare: modello, numero di matricola, numero di posizione dei ricambi
To oder please indicate: model, serial-no, spare parts position
En cas de commande préciser: type d'appareil, immatriculation, no. de position des pièces
Bei Bestellungen folgendes angeben: Typ, Fabrikations-Nr, Positions-Nr

Agrex S.p.A.
Via Balla, 55/57 • Villafranca Padovana
35010 - Padova - Italia
Tel. +39 049 96 75 684 • **Fax.** +39 049 90 79 035
Web Site: www.agrex.com • **E-mail:** farmequip@agrex.com

6

RICAMBI - SPARE PARTS - PIECES DETACHEES - ERSATZTEILE

ACCESSORI - ACCESSORIES - ZUBEHOR

Ref.	Codice/Code	Descrizione	Description	Description	Beschreibung
1	PAR3005	Deflettore Carter Sx	Support Bracket Lh	Support Gauche	Linker Tragwinkel
2	PAR3004	Deflettore Carter Dx	Support Bracket Rh	Support Droit	Rechter Tragwinkel
3	52390820	Vite Teif 8.8 ZN M8x20 Din 933	Galvanized Screw M8x20	Vis Zingué M8x20	Schraube Teif 8.8 ZN M8x20 Din 933
4	659208ZN	Rondella Piana ZN M8 Din 125/A	Galvanized Plain Washer M8	Rondelle Plate Zingué M8	Flachscheibe ZN M8 Din 125/A
5	558806ZN	Dado Esagonale Medio Pg ZN M8	Galvanized Hexagon Medium Nut M8	Ecrou Hexagonal Moyen M8	Seckskantmutter Mittel Pg ZN Mb
9	VB408150	Volantino 4 Lobi M8x20	Knob M8x20	Volant 4 Ecrous M8x20	Vierpaletten-Handrad M8x20
10	52390816	Vite Teif 8.8 ZN M8x16 Din 933	Galvanized Screw M8x16	Vis 8.8 ZN M8x16 Din 933	Schraube 8.8 ZN M8x16 Din 933
11	52390830	Vite Teif 8.8 ZN M8x30	Galvanized Screw M8x30	Vis 8.8 ZN M8x30	Schraube 8.8 ZN M8x30
12	559006ZN	Dado Es. C/Ron. Zig. M6-ZN	Galvanized Hexagon Nut M6	Ecrou Hexagonal Zingué M6	Sechseck. Mutter M6
13	67980800	Rondella D.E.V. M8	Washer D.E.V. M8	Rondelle Dev 8	Scheibe D.E.V. M8
•					

Nell'ordine indicare: modello, numero di matricola, numero di posizione dei ricambi
To oder please indicate: model, serial-no, spare parts position
En cas de commande préciser: type d'appareil, immatriculation, no. de position des pièces
Bei Bestellungen folgendes angeben: Typ, Fabrikations-Nr, Positions-Nr

Agrex S.p.A.
Via Balla, 55/57 • Villafranca Padovana
35010 - Padova - Italia
Tel. +39 049 96 75 684 • **Fax.** +39 049 90 79 035
Web Site: www.agrex.com • **E-mail:** farmequip@agrex.com

7

XA 150
XA 250
XA 300
XA 400
XA 500

XL 250
XL 300
XL 400
XL 500

COMANDO MECCANICO A DISTANZA
REMOTE MECHANICAL CONTROL
COMMANDE MÉCANIQUE À DISTANCE
MECHANISCHE FERNSTEUERUNG

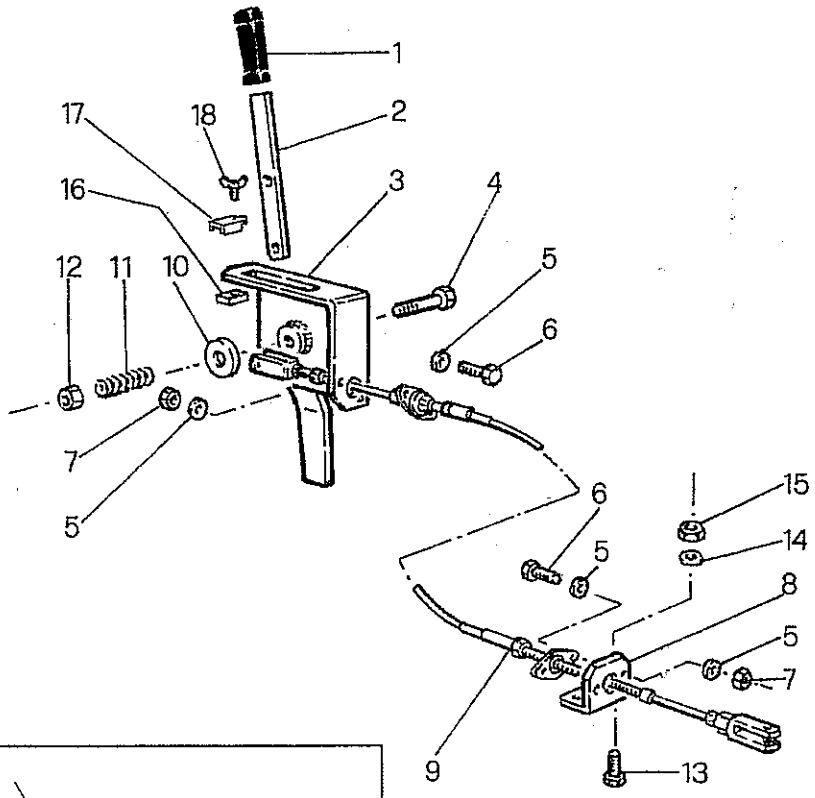

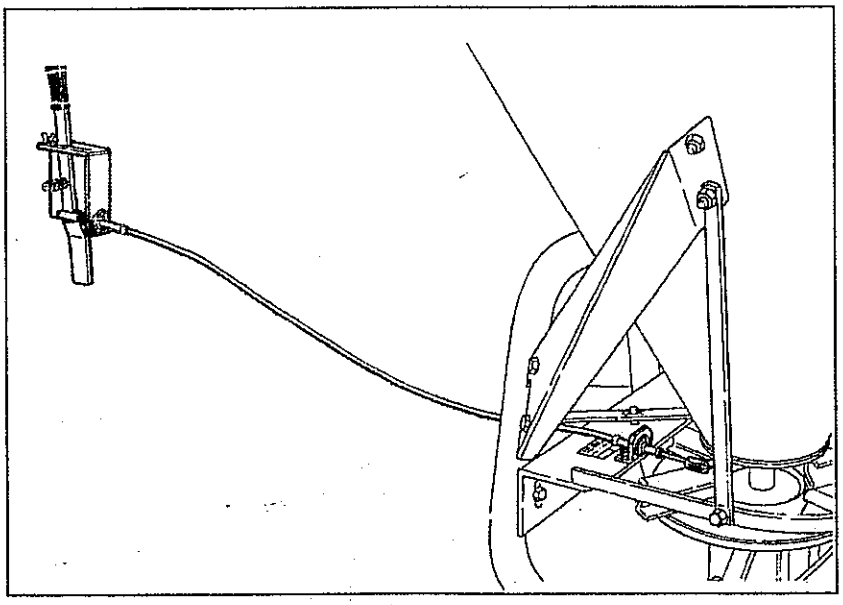

Agrex S.p.A.
Via Balla, 55/57 • Villafranca Padovana
35010 - Padova - Italia
Tel. +39 049 96 75 684 • **Fax.** +39 049 90 79 035
Web Site: www.agrex.com • **E-mail:** farmequip@agrex.com

RICAMBI - SPARE PARTS - PIECES DÉTACHEES - ERSATZTEILE

ACCESSORI - ACCESSORIES - ZUBEHÖR

Ref.	Codice/Code	Descrizione	Description	Description	Beschreibung
1	IMGO0820	Impugnatura Gomma 8x20	Rubber Handle 8x20	Poignée En Caoutchouc	Gummigrif 8x20
2	COM1004	Leva	Lever	Leva	Hebel
3	COM1001	Comp.Scatola Comando	Control Box	Boite De Commande	Kasten
4	50371065	Vite Tepf 4.8 ZN M10x65 Din 931	Cap Screw 4.8 ZN M10x65 Din 931	Vis 4.8 ZN M10x65 Din 931	Schraube 4.8 ZN M10x65 Din 931
5	659206ZN	Rondella Piana ZN M6	Galvanized Plain Washer M6	Rondelle Plate Zingué M6	Platte Scheibe ZN M6
6	50390620	Vite Teif 8.8 ZN M6x20	Screw Teif 8.8 ZN M6x20	Vis Teif 8.8 ZN M6x20	Schraube Teif 8.8 ZN M6x20
7	558806ZN	Dado Es. Medio PG ZN M6	Galvanized Hexagon Medium Nut M6	Ecrou M6 Uni 5588	Sechskantmutter M6 Uni 5588
8	COM1006	Squadretta Sostegno	Support	Soutien	Tragwinkel
9	COM1005	Cavo Flessibile L.2500 Completo	Flexible Cable L.2500	Câble Flexible	Biegsames Kabel L.2500
10	PA251027	Dischetto Bachelite	Bakelite Washer	Disque En Bakélite	Bakelitscheibe
11	PA251026	Molla A Compressione	Compression-Spring	Ressort De Compression	Druckfeder
12	747310ZN	Dado Autobl. Alto ZN M10 Din 982	Galvanized Selflocking High Nut M10	Ecrou Autobloquant M10 Din 982	Selbstsichernde Mutter ZN M10
13	52390820	Vite Teif 8.8 ZN M8x20 Din 933	Galvanized Screw M8x20	Vis Zingué M8x20	Schraube Teif 8.8 ZN M8x20 Din 933
14	659208ZN	Rondella Piana ZN M8 Din 125/A	Galvanized Plain Washer M8	Rondelle Plate Zingué M8	Flachscheibe ZN M8 Din 125/A
15	558808ZN	Dado Esagonale Medio PG ZN M8	Galvanized Hexagon Medium Nut M8	Ecrou Hexagonal Moyen M8	Seckskantmutter Mittel PG ZN Mb
16	PA251024	Quadro Di Fissaggio	Fixing Block	Plaque De Fixage	Fixierplaettchen
17	PA251025	Indicatore Di Distribuzione	Indicator	Indicateur De Distribution	Anzeiger
18	54490616	Vite T-Alette 6x16 ZN Din 316	Wing Screw 6x16 Din 316	Vis A Oreilles 6x16 ZN Din 316	Fluegelschraube 6x16 ZN Din 316

Nell'ordine indicare: modello, numero di matricola, numero di posizione dei ricambi
To oder please indicate: model, serial-no, spare parts position
En cas de commande préciser: type d'appareil, immatriculation, no. de position des pièces
Bei Bestellungen folgendes angeben: Typ, Fabrikations-Nr, Positions-Nr

Agrex S.p.A.
Via Balla, 55/57 • Villafranca Padovana
35010 - Padova - Italia
Tel. +39 049 96 75 684 • Fax. +39 049 90 79 035
Web Site: www.agrex.com • E-mail: farmequip@agrex.com